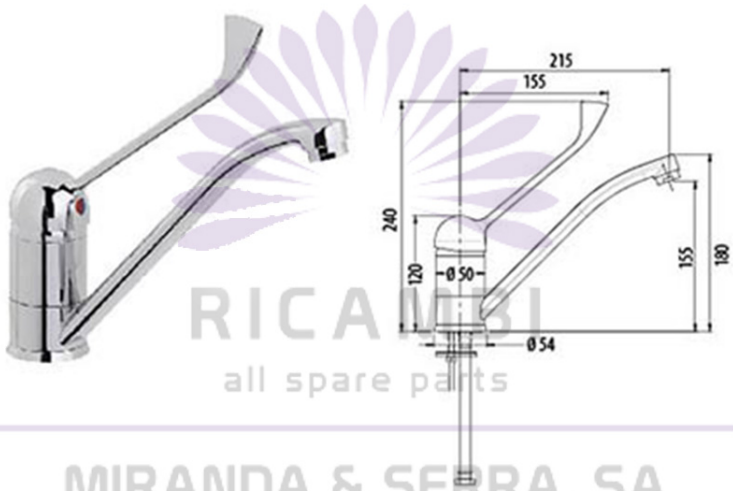

RICAMBI
all spare parts
MIRANDA & SERRA, SA

MEZCLADORA DE SOBREMESA MONO AGUJERO CON MONOMANDO DE CODO
MB1C

Ref: 0830.273.018
Magnus

Los materiales de alta calidad, de conformidad con las normas internacionales aplicables.

Empotrada Ø agujero de 32 mm (max).

CARACTERÍSTICAS	
Dimensiones del embalaje	160x370x75 mm
Peso bruto	1,25 kg