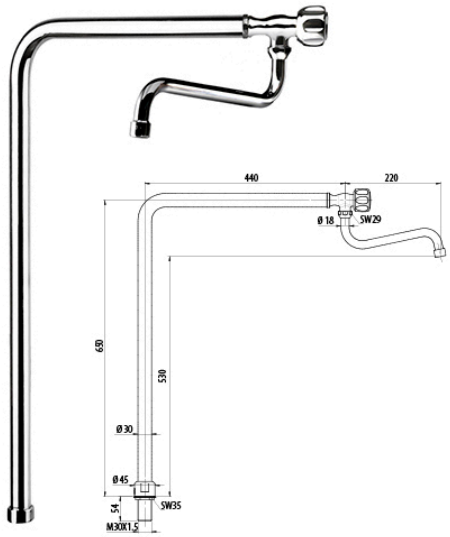

GRIFO DE COLUMNA PARA COCINA A GÁS Y ELÉCTRICAS
TCQ

Ref: 0830.273.022
Magnus

Los materiales de alta calidad, de conformidad con las normas internacionales aplicables.

Empotrada Ø agujero de Ø 31 mm.

CARACTERÍSTICAS	
Dimensiones del embalaje	570x840x50 mm
Peso bruto	3,4 kg